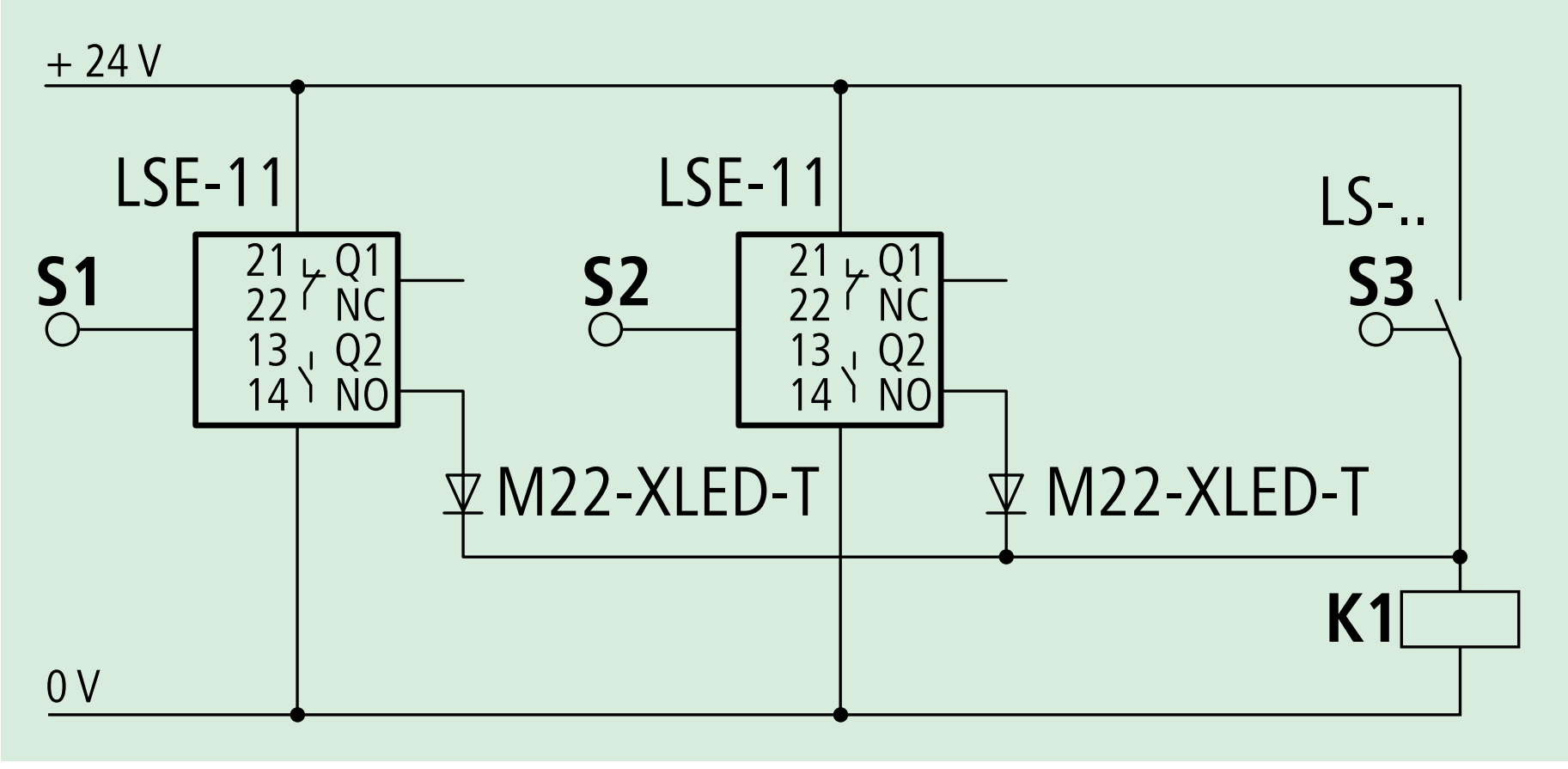Parallelschaltung des elektronischen LSE-Titan