Powering Business Worldwide

Instruction Leaflet
Montageanweisung
Notice d'installation
Instrucciones de montaje
Istruzioni per il montaggio
安装说明
Инструкция по монтажу
Montagehandleiding
Montagevejledning
Οδηγίες εγκατάστασης
Instruções de montagem
Monteringsanvisning
Asennusohje
Návod k montáži
Paigaldusjuhend
Szerelési utasítás
Montāžas instrukcija
Montavimo instrukcija
Instrukcja montażu
Navodila za montažo
Návod na montáž
Монтажни инструкции
Instrucțiuni de montaj
Upute za montažu

04/17 IL043035ZU

(en) **Electric current! Danger to life!**
Only skilled or instructed persons may carry out the following operations.

(de) **Lebensgefahr durch elektrischen Strom!**
Nur Elektrofachkräfte und elektrotechnisch unterwiesene Personen dürfen die im Folgenden beschriebenen Arbeiten ausführen.

(fr) **Tension électrique dangereuse !**
Seules les personnes qualifiées et averties doivent exécuter les travaux ci-après.

(es) **¡Corriente eléctrica! ¡Peligro de muerte!**
El trabajo a continuación descrito debe ser realizado por personas cualificadas y advertidas.

(it) **Tensione elettrica: Pericolo di morte!**
Solo persone abilitate e qualificate possono eseguire le operazioni di seguito riportate.

(zh) **触电危险！**
只允许专业人员和受过专业训练的人员进行下列工作。

(ru) **Электрический ток! Опасно для жизни!**
Только специалисты или проинструктированные лица могут выполнять следующие операции.

(nl) **Levensgevaar door elektrische stroom!**
Uitsluitend deskundigen in elektriciteit en elektrotechnisch geïnstrueerde personen is het toegestaan, de navolgend beschreven werkzaamheden uit te voeren.

(da) **Livsfare på grund af elektrisk strøm!**
Kun uddannede el-installatører og personer der e instruerede i elektrotekniske arbejdsopgaver, må udføre de nedenfor anførte arbejder.

(el) **Προσοχή, κίνδυνος ηλεκτροπληξίας!**
Οι εργασίες που αναφέρονται στη συνέχεια θα πρέπει να εκτελούνται μόνο από ηλεκτρολόγους και ηλεκτροτεχνίτες.

(pt) **Perigo de vida devido a corrente eléctrica!**
Apenas electricistas e pessoas com formação electrotécnica podem executar os trabalhos que a seguir se descrevem.

(sv) **Livsfara genom elektrisk ström!**
Endast utbildade elektriker och personer som undervisats i elektroteknik får utföra de arbeten som beskrivs nedan.

(fi) **Hengenvaarallinen jännite!**
Vain pätevät sähköasentajat ja opastusta saaneet henkilöt saavat suorittaa seuraavat työt.

(cs) **Nebezpečí úrazu elektrickým proudem!**
Níže uvedené práce smějí provádět pouze osoby s elektrotechnickým vzděláním.

(et) **Eluohtlik! Elektrilöögioht!**
Järgnevalt kirjeldatud töid tohib teostada ainult elektriala spetsialist või elektrotehnilise instrueerimise läbinud personal.

(hu) **Életveszély az elektromos áram révén!**
Csak elektromos szakemberek és elektrotechnikában képzett személyek végezhetik el a következőkben leírt munkákat.

(lv) **Elektriskā strāva apdraud dzīvību!**
Tālāk aprakstītos darbus drīkst veikt tikai elektrospeciālisti un darbam ar elektrotehniskām iekārtām instruētās personas!

(lt) **Pavojus gyvybei dėl elektros srovės!**
Tik elektrikai ir elektrotechnikos specialistai gali atlikti žemiau aprašytus darbus.

(pl) **Porażenie prądem elektrycznym stanowi zagrożenie dla życia!**
Opisane poniżej prace mogą przeprowadzać tylko wykwalifikowani elektrycy oraz osoby odpowiednio poinstruowane w zakresie elektrotechniki.

(sl) **Življenjska nevarnost zaradi električnega toka!**
Spodaj opisana dela smejo izvajati samo elektrostrokovnjaki in elektrotehnično poučene osebe.

(sk) **Nebezpečenstvo ohrozenia života elektrickým prúdom!**
Práce, ktoré sú nižšie opísané, smú vykonávať iba elektroodborníci a osoby s elektrotechnickým vzdelaním.

(bg) **Опасност за живота от електрически ток!**
Операциите, описани в следващите раздели, могат да се извършват само от специалисти-електротехници и инструктиран електротехнически персонал.

(ro) **Atenție! Pericol electric!**
Toate lucrările descrise trebuie efectuate numai de personal de specialitate calificat şi de persoane cu cunoştiinţe profunde în electrotehnică.

(hr) **Opasnost po život uslijed električne struje!**
Radove opisane u nastavku smiju obavljati samo stručni električari i osobe koje su prošle elektrotehničku obuku.

MODAN 6000
MDMW E 006

Emergency On CallService: Local representative(www.eaton.eu/aftersales) or +49(0) 180 5 223822 (de,en)

Eaton Industries GmbH, Hein-Moeller-Straße 7-11, 53115 Bonn, Germany
© 2007 by Eaton Industries GmbH, www.eaton.eu/documentation

All Rights Reserved

04/17 IL043035ZU
Printed in Europe (04/17)

Version 1

Scharnierangel
Hinge
Equerre de charnière
Supporto cerniera
Bisagra
Шарнир
绞链合页

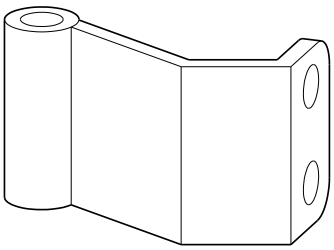

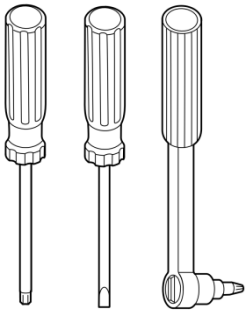

Warnung!
Bei Einschüben, die sich in Betriebs- oder Prüfstellung befinden, stehen Teile der Geräte auch bei Schalterstellung "Aus" unter Spannung. Einschubblende bzw. Türblende nur bei Einschüben in Trennstellung öffnen.

Warning!
If drawer units are in operating or test position, parts of the units are still live even if the power supply is switched off. Open the plate of the drawer unit or the door front-plate only with drawer units in isolating position.

Attention !
Lorsque les tiroirs se trouvent en position raccordée ou d'essai, certaines pièces d'appareillages sont encore sous tension même si l'interrupteur est sur « arrêt ». Ouvrir les bandeaux des tiroirs ou des portes seulement lorsque les tiroirs sont en position de sectionnement.

Attenzione!
Nei cassetti estraibili, in posizione di esercizio o in posizione di prova, alcune parti rimangono sotto tensione anche ad interruttore aperto «0». Aprire le chiusure o antine frontali solo quando il cassetto estraibile è nella posizione di sezionato.

Atención!
Cuando los cubículos están en posicíon de servicio o de verificación, hay partes de los aparatos que están bajo tensión aunque el interruptor esté en posición de "Paro". La tapa ciega o la puerta ciega sólo deben abrirse cuando los cubículos estén en posición de desconexión.

Осторожно!
У выдвижных элементов, находящихся в рабочем или контрольном положениях, детали приборов находятся под напряжением, даже в положении выключателя «ВЫКЛ». Открывать бленду выдвижного элемента и дверную бленду только когда выдвижные элементы находятся в разомкнутом положении.

警告
在运行和检测位置的插件，仪器的部件即使在开关位置在AUS(关)时也带电。插件板或门板只有当插件在隔离位置时才打开。

Vorsicht!
Verletzungsgefahr, Beschädigung von Steckern und Bedienelementen. Einschübe können sehr schwer sein und beim Herausziehen nach unten absacken. Einschübe mit zwei Personen handhaben. Stecker vor Staub schützen.

Caution!
Danger of injury, damage of plugs and operating elements. Drawer units may be very heavy and drop down when drawing them. Work with two persons. Protect plugs from dust.

Attention!
Les tiroirs peuvent être très lourdes et risquent par conséquent de tomber ou d'être choquées lors de l'extraction. Danger de blessure pour le personnel, risque d'endommagement de tiroir, en particulier des connecteurs. Effectuer le maniement de ces tiroirs lourdes à deux personnes. Protéger les connecteurs contre la poussière.

Attenzione!
Pericolo di infortunio e di danneggiamento connettori e elementi di comando. I cassetti estraibili possono essere molto pesanti e cadere durante la loro estrazione. Sono necessarie due persone per compiere questa operazione. Proteggere i connettori dalla polvere.

¡Atención!
Peligro de herirse o dañar los conectores o la aparamenta. Los cubículos pueden llegar a ser muy pesados y pueden caer cuando sean extraídos. Realizar este trabajo con dos personas. Proteger los conectores contra el polvo.

Внимание!
Опасность травмы, повреждения вилок и органов управления. Выдвижные элементы могут быть очень тяжелыми и при вытаскивании могут упасть вниз. Работать с выдвижными элементами вдвоем. Вилки защищать от пыли.

小心
有人员受伤的危险，并可能损坏插头和操作元件。插件可能非常重，在拉出时会下坠。应有两个人来处理插件。插头应防灰。

Emergency On CallService: Local representative(www.eaton.eu/aftersales) or +49(0) 180 5 223822 (de,en)
Eaton Industries GmbH, Hein-Moeller-Straße 7-11, 53115 Bonn, Germany
© 2007 by Eaton Industries GmbH, www.eaton.eu/documentation
All Rights Reserved
04/17 IL043035ZU
Printed in Europe (04/17)
Version 1

1

Demontage
Dismounting
Démontage
Smontaggio
Desmontaje
Демонтаж
拆卸

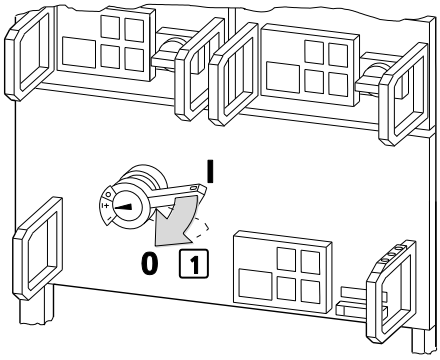

2

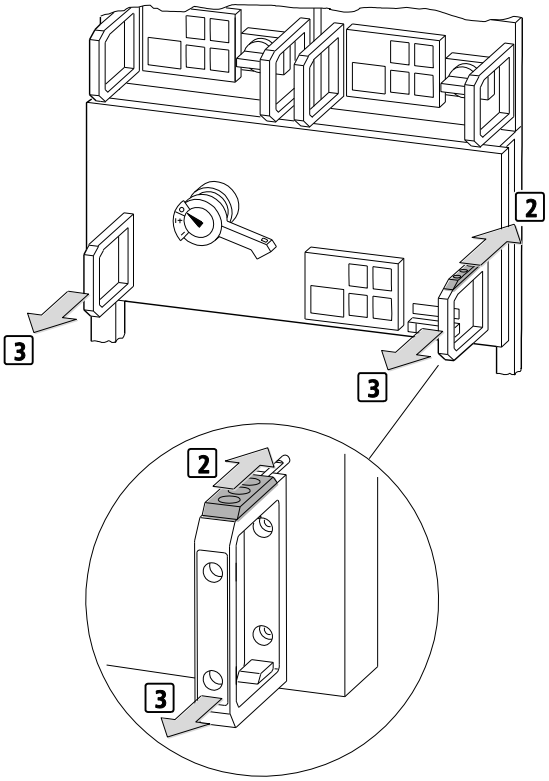

3

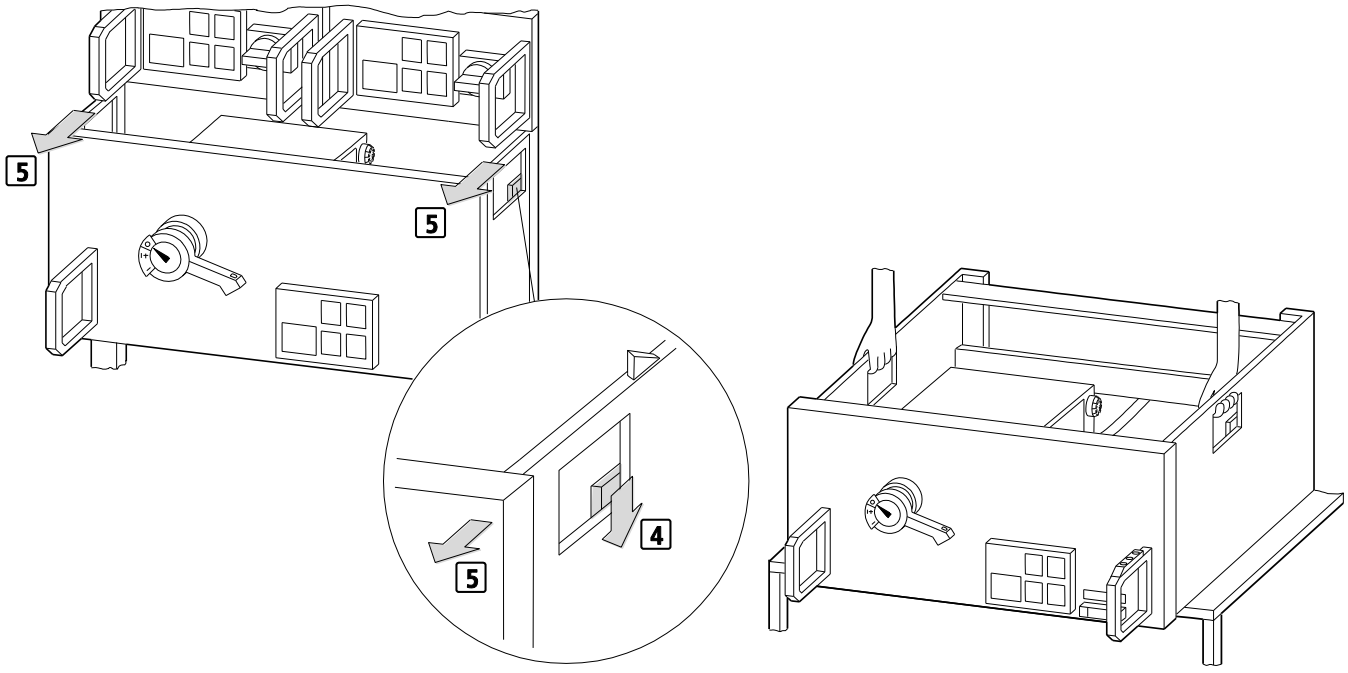

4

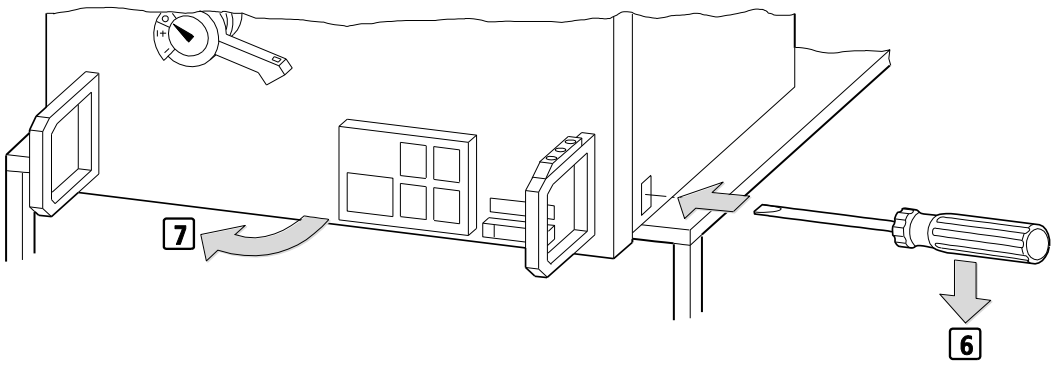

Emergency On CallService: Local representative(www.eaton.eu/aftersales) or +49(0) 180 5 223822 (de,en)

Eaton Industries GmbH, Hein-Moeller-Straße 7-11, 53115 Bonn, Germany
© 2007 by Eaton Industries GmbH, www.eaton.eu/documentation

All Rights Reserved

04/17 IL043035ZU
Printed in Europe (04/17)

Version 1

5

Demontage
Dismounting
Démontage
Smontaggio
Desmontaje
Демонтаж
拆卸

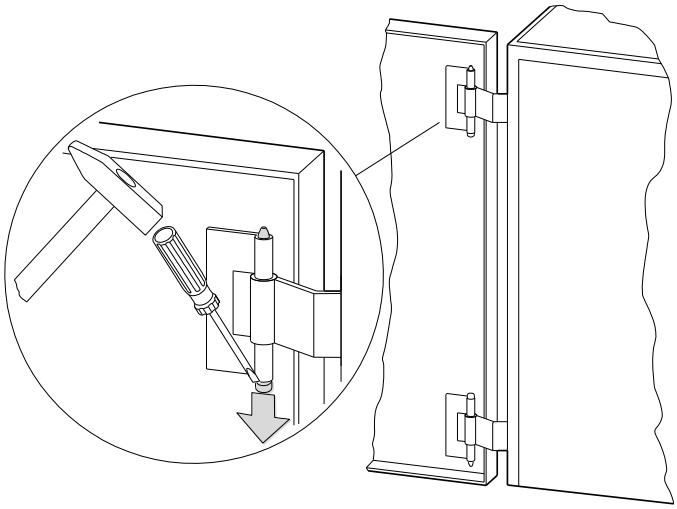

6

Demontage/Montage
Dismounting/Mounting
Démontage/Montage
Smontaggio/Montaggio
Desmontaje/Montaje
Демонтаж/Монтаж
拆卸 / 安装

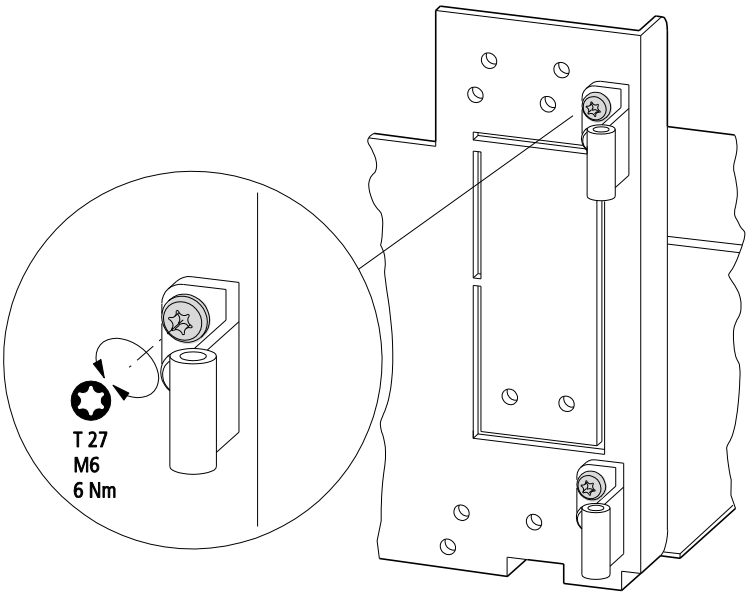

Emergency On CallService: Local representative(www.eaton.eu/aftersales) or +49(0) 180 5 223822 (de,en)
Eaton Industries GmbH, Hein-Moeller-Straße 7-11, 53115 Bonn, Germany
© 2007 by Eaton Industries GmbH, www.eaton.eu/documentation
All Rights Reserved
04/17 IL043035ZU
Printed in Europe (04/17)
Version 1

7

Montage
Mounting
Montage
Montaggio
Montaje
Монтаж
安装

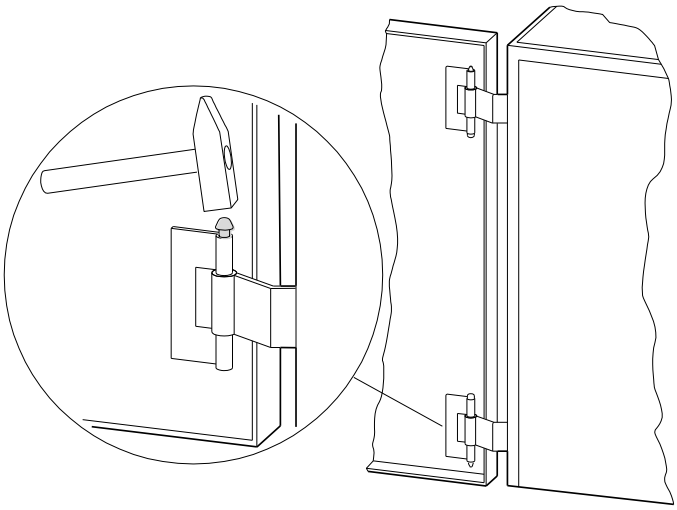

8

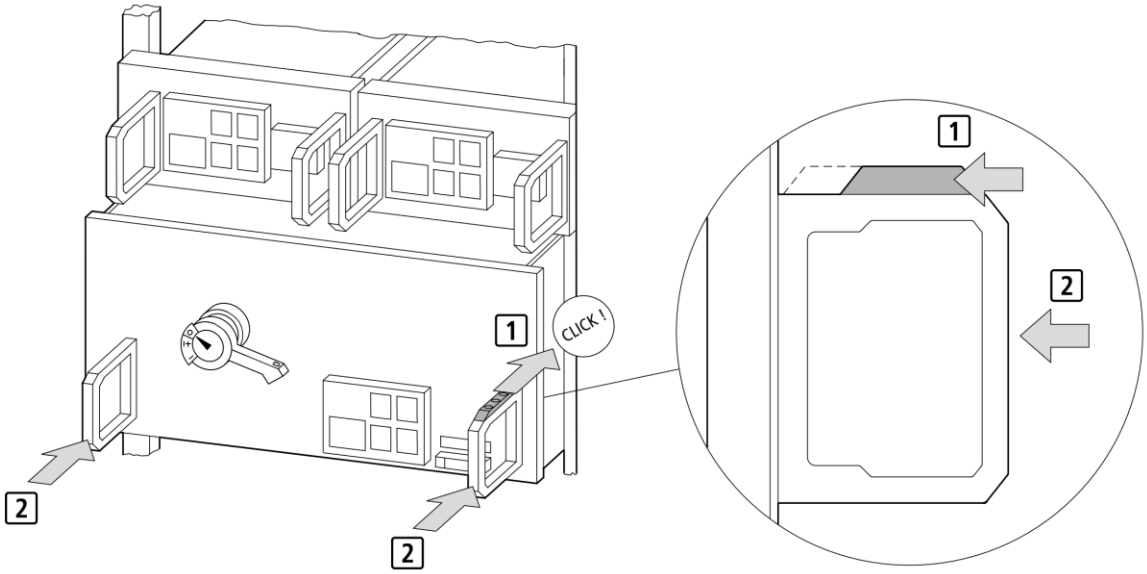

Emergency On CallService: Local representative(www.eaton.eu/aftersales) or +49(0) 180 5 223822 (de,en)
Eaton Industries GmbH, Hein-Moeller-Straße 7-11, 53115 Bonn, Germany
© 2007 by Eaton Industries GmbH, www.eaton.eu/documentation
All Rights Reserved
04/17 IL043035ZU
Printed in Europe (04/17)
Version 1