Powering Business Worldwide

04/17 IL043010ZU

Instruction Leaflet
Montageanweisung
Notice d'installation
Instrucciones de montaje
Istruzioni per il montaggio
安装说明
Инструкция по монтажу
Montagehandleiding
Montagevejledning
Οδηγίες εγκατάστασης
Instruções de montagem
Monteringsanvisning
Asennusohje
Návod k montáži
Paigaldusjuhend
Szerelési utasítás
Montāžas instrukcija
Montavimo instrukcija
Instrukcja montażu
Navodila za montažo
Návod na montáž
Монтажни инструкции
Instrucțiuni de montaj
Upute za montažu

(en) Electric current! Danger to life!
Only skilled or instructed persons may carry out the following operations.

(de) Lebensgefahr durch elektrischen Strom!
Nur Elektrofachkräfte und elektrotechnisch unterwiesene Personen dürfen die im Folgenden beschriebenen Arbeiten ausführen.

(fr) Tension électrique dangereuse !
Seules les personnes qualifiées et averties doivent exécuter les travaux ci-après.

(es) ¡Corriente eléctrica! ¡Peligro de muerte!
El trabajo a continuación descrito debe ser realizado por personas cualificadas y advertidas.

(it) Tensione elettrica: Pericolo di morte!
Solo persone abilitate e qualificate possono eseguire le operazioni di seguito riportate.

(zh) 触电危险！
只允许专业人员和受过专业训练的人员进行下列工作。

(ru) Электрический ток! Опасно для жизни!
Только специалисты или проинструктированные лица могут выполнять следующие операции.

(nl) Levensgevaar door elektrische stroom!
Uitsluitend deskundigen in elektriciteit en elektrotechnisch geïnstrueerde personen is het toegestaan, de navolgend beschreven werkzaamheden uit te voeren.

(da) Livsfare på grund af elektrisk strøm!
Kun uddannede el-installatører og personer der e instruerede i elektrotekniske arbejdsopgaver, må udføre de nedenfor anførte arbejder.

(el) Προσοχή, κίνδυνος ηλεκτροπληξίας!
Οι εργασίες που αναφέρονται στη συνέχεια θα πρέπει να εκτελούνται μόνο από ηλεκτρολόγους και ηλεκτροτεχνίτες.

(pt) Perigo de vida devido a corrente eléctrica!
Apenas electricistas e pessoas com formação electrotécnica podem executar os trabalhos que a seguir se descrevem.

(sv) Livsfara genom elektrisk ström!
Endast utbildade elektriker och personer som undervisats i elektroteknik får utföra de arbeten som beskrivs nedan.

(fi) Hengenvaarallinen jännite!
Vain pätevät sähköasentajat ja opastusta saaneet henkilöt saavat suorittaa seuraavat työt.

(cs) Nebezpečí úrazu elektrickým proudem!
Níže uvedené práce smějí provádět pouze osoby s elektrotechnickým vzděláním.

(et) Eluohtlik! Elektrilöögioht!
Järgnevalt kirjeldatud töid tohib teostada ainult elektriala spetsialist või elektrotehnilise instrueerimise läbinud personal.

(hu) Életveszély az elektromos áram révén!
Csak elektromos szakemberek és elektrotechnikában képzett személyek végezhetik el a következőkben leírt munkákat.

(lv) Elektriskā strāva apdraud dzīvību!
Tālāk aprakstītos darbus drīkst veikt tikai elektrospeciālisti un darbam ar elektrotehniskām iekārtām instruētās personas!

(lt) Pavojus gyvybei dėl elektros srovės!
Tik elektrikai ir elektrotechnikos specialistai gali atlikti žemiau aprašytus darbus.

(pl) Porażenie prądem elektrycznym stanowi zagrożenie dla życia!
Opisane poniżej prace mogą przeprowadzać tylko wykwalifikowani elektrycy oraz osoby odpowiednio poinstruowane w zakresie elektrotechniki.

(sl) Življenjska nevarnost zaradi električnega toka!
Spodaj opisana dela smejo izvajati samo elektrostrokovnjaki in elektrotehnično poučene osebe.

(sk) Nebezpečenstvo ohrozenia života elektrickým prúdom!
Práce, ktoré sú nižšie opísané, smú vykonávať iba elektroodborníci a osoby s elektrotechnickým vzdelaním.

(bg) Опасност за живота от електрически ток!
Операциите, описани в следващите раздели, могат да се извършват само от специалисти-електротехници и инструктиран електротехнически персонал.

(ro) Atenție! Pericol electric!
Toate lucrările descrise trebuie efectuate numai de personal de specialitate calificat şi de persoane cu cunoştiinţe profunde în electrotehnică.

(hr) Opasnost po život uslijed električne struje!
Radove opisane u nastavku smiju obavljati samo stručni električari i osobe koje su prošle elektrotehničku obuku.

MODAN 2000, MODAN 6000
MD..-VF22...
MD-VF-SS...

Emergency On CallService: Local representative(www.eaton.eu/aftersales) or +49(0) 180 5 223822 (de,en)
Eaton Industries GmbH, Hein-Moeller-Straße 7-11, 53115 Bonn, Germany
© 2007 by Eaton Industries GmbH, www.eaton.eu/documentation
All Rights Reserved
04/17 IL043010ZU
Printed in Europe (04/17)
Version 1

Bodenansicht, Standsockel, Aufstellung
Bottom view, Plinth, Installation
Vue de dessous, Socle, Installation
Vista della base, Zoccolo, Installazione
Visión desde abajo, Zòcalo, Instalación
Вид дна, Стендовый цоколь, Установка
底板视图，立式支座，安装

Vorsicht!
Kippgefahr. Bei Aufstellung der Schaltanlage je Transporteinheit mindestens eine front- und eine rückseitige Befestigung zum Fundament vorsehen.

Caution!
Power distribution can tilt. When installing the power distribution system, each transport unit must be fixed to the foundation with at least one fixing unit at the front and the rear.

Attention!
Risque de basculement. Lors de la mise en place de l'installation, prévoir pour chaque unité de transport au mions une fixation au sol en face avant et arriére.

Attenzione!
Pericolo di ribaltamento. Durante la messa in opera dell'apparecchiature si deve prevedere almeno un fissaggio a pavimento frontale e posteriore per ogni unità di transporto.

¡Atención!
Peligro de basculamiento. Al instalar el equipo de distribución han de preverse, por cada unidad de transporte, un mínimo de una fijación frontal y trasera de la base.

Осторожно!
Опасность опрокидывания. При установке распределительного устройства предусматривать для каждой транспортной единицы минимум по одному креплению к фундаменту с фронтальной и задней сторон.

小心
有倾翻危险。在安装配电装置时每一个运输单元至少有一个前部和一个后部固定装置固定在地基上。

MD..-VF22...

Bodenansicht
Bottom view
Vue de dessous
Vista della base
Visión desde abajo
Вид дна
底板视图

MODAN	2000
a	b
400	400
600	400
800	400
1000	400
1200	400

MODAN	6000		
a	b		
400	600	800	1000
600	600	800	1000
800	600	800	1000
1000	600	800	1000
1200	600	800	1000
1400	600	800	1000

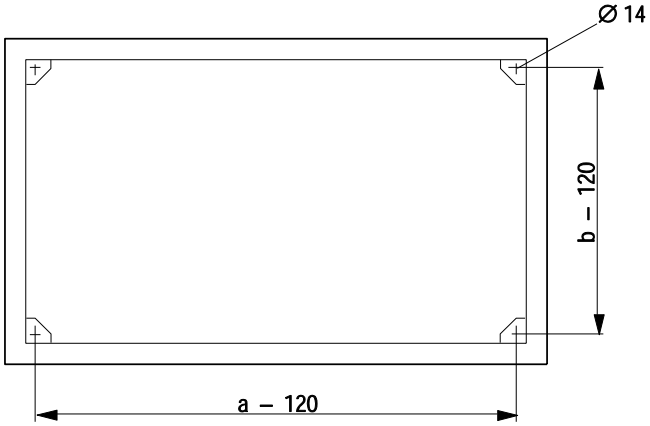

Emergency On CallService: Local representative(www.eaton.eu/aftersales) or +49(0) 180 5 223822 (de,en)
Eaton Industries GmbH, Hein-Moeller-Straße 7-11, 53115 Bonn, Germany
© 2007 by Eaton Industries GmbH, www.eaton.eu/documentation
All Rights Reserved
04/17 IL043010ZU
Printed in Europe (04/17)
Version 1

MD-VF-SS...
Standsockel
Plinth
Socle
Zoccolo
Zòcalo
Стендовый цоколь
立式支座

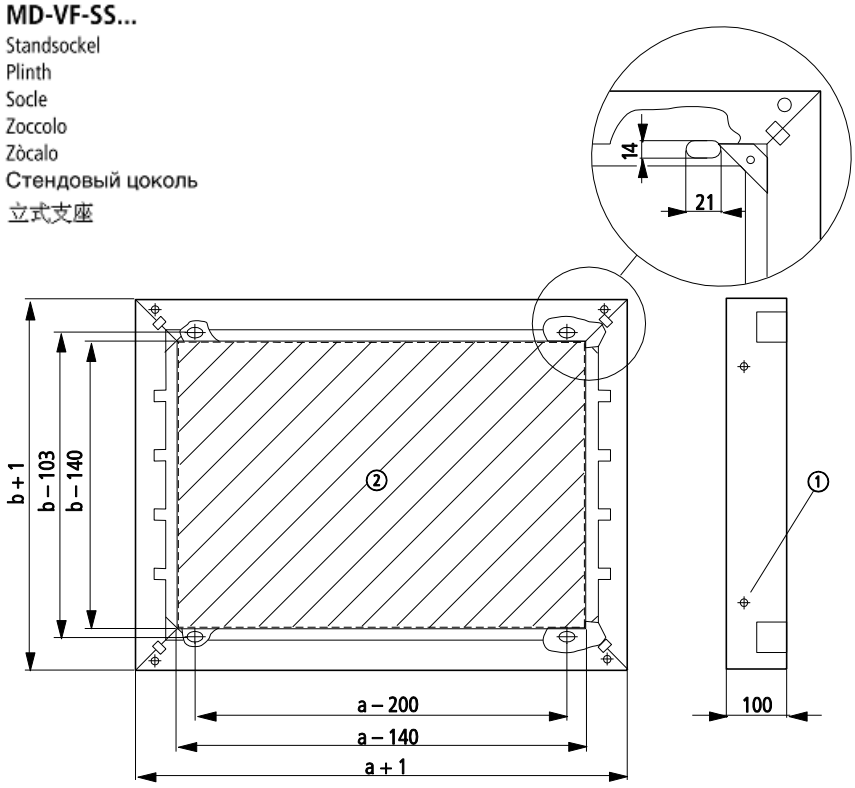

MODAN	2000
a	b
400	400
600	400
800	400
1000	400
1200	400

MODAN	6000		
a	b		
400	600	800	1000
600	600	800	1000
800	600	800	1000
1000	600	800	1000
1200	600	800	1000
1400	600	800	1000

① ∅11
Verschraubung von
Screw-fit
Fixation par vis
Giunzione
Fijación mediante tomillo
Резьбовое соединение
的螺旋连接
} **MD-VF-SS...**

② Lichte Weite des Standsockels
Clear space available within plinth
Hauteur du socle
Luce utile dello zoccolo
Altura del zócalo
Ширина стендового цоколя в свету
立式支座的净宽

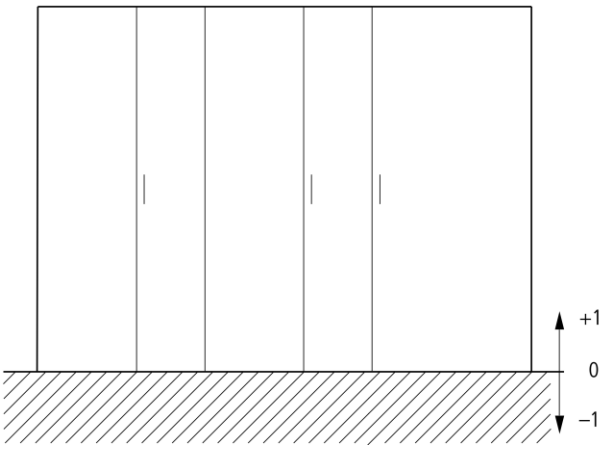

± 1 mm auf 1000 mm Länge
± 1 mm on 1000 mm
± 1 mm sur 1000 mm
± 1 mm su 1000 mm
± 1 mm sobre 1000 mm
± 1 мм на 1000 мм длины
长度 1000 mm ± 1 mm

Emergency On CallService: Local representative(www.eaton.eu/aftersales) or +49(0) 180 5 223822 (de,en)
Eaton Industries GmbH, Hein-Moeller-Straße 7-11, 53115 Bonn, Germany
© 2007 by Eaton Industries GmbH, www.eaton.eu/documentation
All Rights Reserved
04/17 IL043010ZU
Printed in Europe (04/17)
Version 1

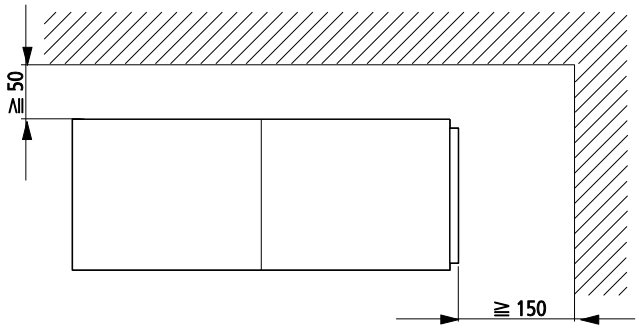

MODAN 6000

MODAN 2000
beliebig
optional
quelconque
qualunque
cualquiera
любое
任意

MODAN 2000, MODAN 6000

Befestigung durch Schweißnaht: Nahtlänge mindestens 20 mm.
Schweißstellen durch geeigneten Farbanstrich gegen Korrosion schützen.
Fix by welding: welding must be at least 20 mm.
Welding points must be protected with suitable paint against corrosion.
Fixation par soudure : longueur soudure 20 mm min.
Protéger les points de soudure contre la corrosion par une peinture appropriée.
Fissaggio tramite saldatura: cordone di saldatura minimo 20 mm.
I punti di saldatura vanno protetti dalla corrosione tramite apposita vernice.
Fijación mediante cordón de soldadura: longitud mínima de la soldadura: 20 mm.
Proteger contra la corrosión los puntos de soldadura mediante una capa de pintura adecuada.
Крепление сварочным швом: длина шва минимум 20 мм.
Защищать сварочные места от коррозии путем нанесения пригодного окрасочного покрытия.
用焊缝加以固定：缝长至少20 mm。在焊点表面适当地涂色以防止腐蚀。

MODAN 6000

Zur Aufstellung der Schaltanlage mit der äussersten linken Transporteinheit beginnen.
Always start with the far left transport unit when installing the power distribution system.
La mise en place de l'installation doit débuter par l'unité de transport de l'extrême gauche.
Per la messa in opera dell'apparecchiatura iniziare sempre con l'ultima unità di trasporto a sinistra.
Para el montaje del equipo de distribución, ha de comenzarse siempre con la unidad de transporte más al la izquierda.
При установке распределительного устройства начинать с самой наружной левой транспортной единицы.
从左边最外侧的运输单元开始安装配电装置。

MODAN 2000, MODAN 6000

Bei Schraubbefestigung müssen die notwendigen Befestigungslöcher für Metallspreizdübel M10 vor der Aufstellung gebohrt werden.
When fixing with screws, the fixing holes for the M10 expansion bolts must be drilled before the installation.
En cas de fixation par vis, il faut percer des trous de fixation pour chevilles métalliques M 10 avant le montage.
Nel caso di fissaggio con bulloni devono essere previsti ifori necessari per l'applicazione dei tasselli ad espansione metallici M10 prima della messa in opera.
En el caso de fijación mediante tornillos, antes de proceder al montaje han de perforarse los orificios necesarios para el taco de expansión metálico M10.
При креплении винтами нужно перед установкой просверлить необходимые крепежные отверстия для металлических распорных дюбелей M 10.
用螺栓进行固定时，必须在安装之前为膨胀销钉 (M 10) 钻出必需的固定孔。

Emergency On CallService: Local representative(www.eaton.eu/aftersales) or +49(0) 180 5 223822 (de,en)
Eaton Industries GmbH, Hein-Moeller-Straße 7-11, 53115 Bonn, Germany
© 2007 by Eaton Industries GmbH, www.eaton.eu/documentation
All Rights Reserved
04/17 IL043010ZU
Printed in Europe (04/17)
Version 1